BOCA DE RIEGO

E : 1:20

DETALLE DE LA INSTALACION

E : 1:20

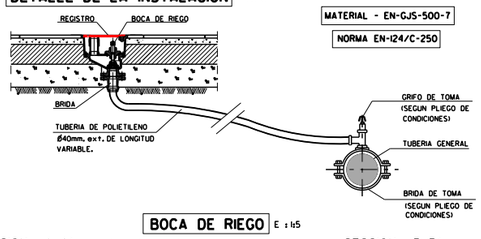

MATERIAL - EN-GJS-500-7

NORMA EN-124/C-250

BOCA DE RIEGO

E : 1:5

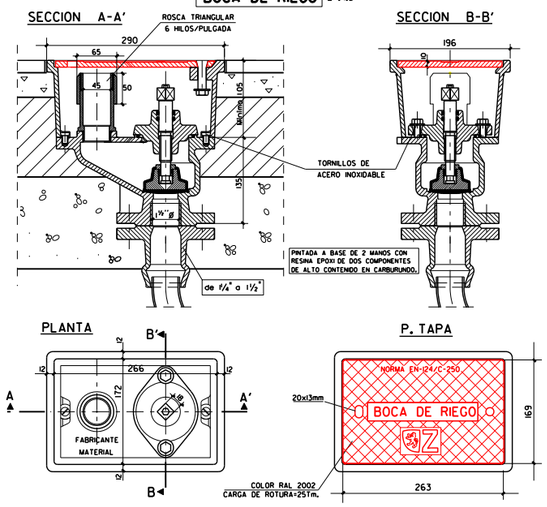

TOMA DE AGUA PARTICULAR Y ARQUETA DE HORMIGON

ESCALA: 1:40

SECCION

E : 1:40

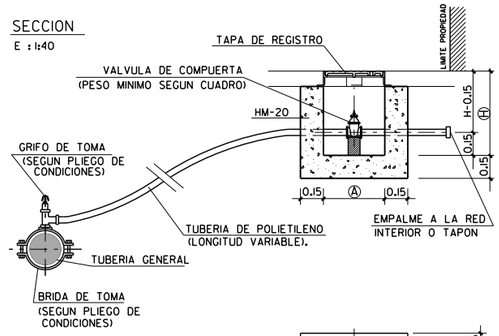

VALVULA DE COMPUERTA		
DIAMETRO	PESO MINIMO	AROUETA (A)x(A)x(H)
1/2 PULGADAS	0.27 Kgs.	40x40x55
1 "	0.64 "	"
1 1/4 "	1.16 "	"
1 1/2 "	1.60 "	"
2 "	2.32 "	"
2 1/2 "	5.25 "	60x60x65

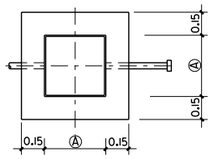

PLANTA

- NO SE ADMITIRA NINGUN FITTING DE PLASTICO
- LA TOMA SE REALIZARA CON LA TUBERIA GENERAL EN CARGA.

NOTA:
RESISTENCIA, DOCILIDAD, TAMAÑO DE ARIDO Y AMBIENTE DE HORMIGONES SEGUN NORMATIVA VIGENTE

NUDO TIPO

ESCALA: 1:50

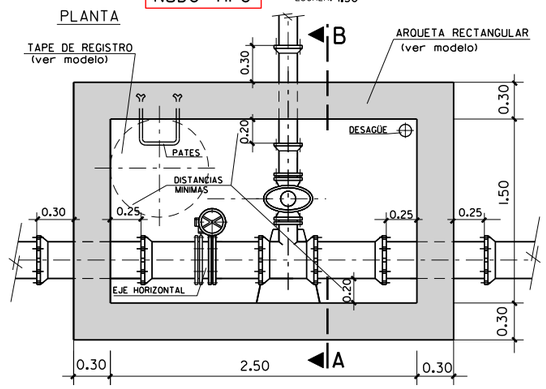

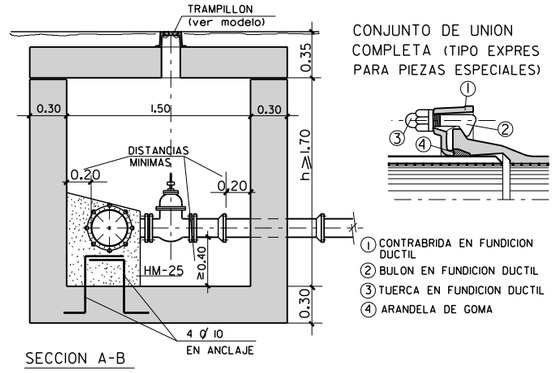

MACIZOS DE CONTRARRESTOS

ESCALA : 1:50

CODO

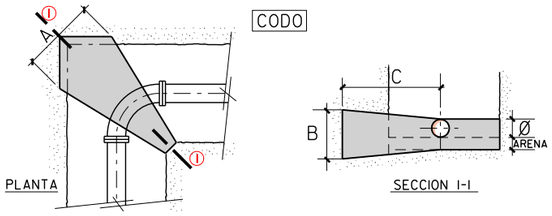

CODO 90°	Ø mm.	100	150	250	300	500
	A	0.40	0.60	1.00	1.10	1.80
	B	0.30	0.40	0.60	0.80	1.30
	C	0.70	0.80	0.90	0.90	1.10
LECHO DE ARENA		0.10	0.10	0.15	0.15	0.20

CODO 45°	Ø mm.	100	150	250	300	500
	A	0.30	0.40	0.70	0.80	1.20
	B	0.20	0.30	0.50	0.70	0.80
	C	0.40	0.50	0.60	0.70	0.80
LECHO DE ARENA		0.10	0.10	0.15	0.15	0.20

CONO DE REDUCCION

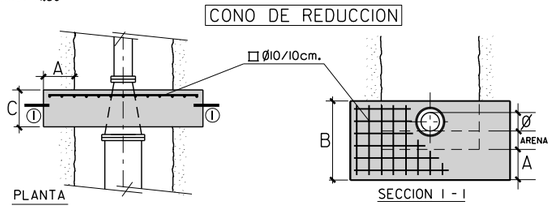

CONOS DE REDUCCION	Ø mm.	150/100	300/150	400/300	500/400
	A	0.10	0.25	0.40	0.40
	B	0.30	0.60	0.80	1.00
	C	0.15	0.30	0.30	0.30
LECHO DE ARENA		0.10	0.15	0.15	0.20

TE

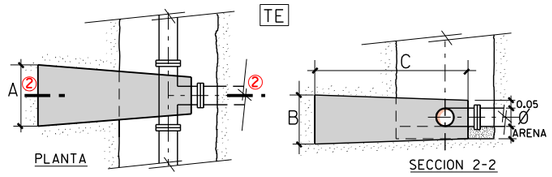

TE Ø DERIVACION	Ø mm.	100	150	250	300	500
	A	0.30	0.50	0.70	0.80	1.30
	B	0.30	0.40	0.60	0.80	1.30
	C	1.10	1.25	1.40	1.40	1.70
LECHO DE ARENA		0.10	0.10	0.15	0.15	0.20

HORMIGON TIPO = HM-25
PRESION DE SERVICIO 5Kg/cm.2
TENSION TRANSMITIDA AL TERRENO 1kg/cm2.
TODAS LAS UNIONES QUEDARAN LIBRES.
ENTRE LA SUPERFICIE DE LA TUBERIA Y EL HORMIGON SE COLOCARA UNA LAMINA DE MATERIAL PLASTICO.

BRIDA CIEGA

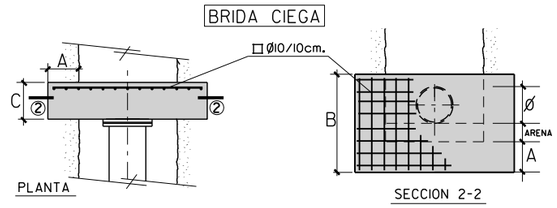

BRIDA CIEGA	Ø mm.	100	150	250	300	500
	A	0.10	0.10	0.20	0.25	0.40
	B	0.30	0.40	0.60	0.80	1.40
	C	0.20	0.20	0.30	0.30	0.50
LECHO DE ARENA		0.10	0.10	0.15	0.15	0.20

HORMIGON TIPO = HA-25
ACERO B 500 S
PRESION DE SERVICIO 5Kg/cm.2
TENSION TRANSMITIDA AL TERRENO 1kg/cm2.
TODAS LAS UNIONES QUEDARAN LIBRES.
ENTRE LA SUPERFICIE DE LA TUBERIA Y EL HORMIGON SE COLOCARA UNA LAMINA DE MATERIAL PLASTICO.

HIDRANTE DE 2 BOCAS

ESCALA : 1:60

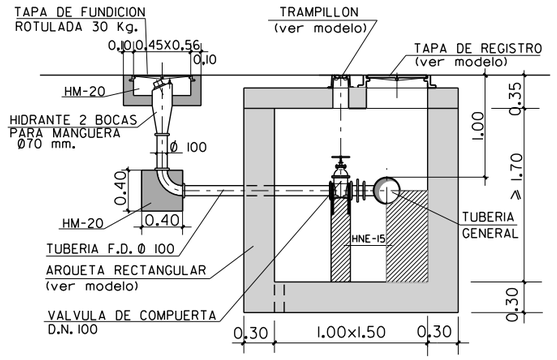

Zaragoza AYUNTAMIENTO	AREA DE URBANISMO, INFRAESTRUCTURAS, EQUIPAMIENTOS Y VIVIENDA	SERVICIO TECNICO DE INFRAESTRUCTURAS	INGENIERO DE CAMINOS C.Y P. FELIX JIMENEZ VESPERINAS	JEFE DE LA UNIDAD DE PROYECTOS JAVIER VILLARROYA MARTINEZ	PROYECTO: PAVIMENTACION Y RENOVACION DE SERVICIOS DE LA C/ OVIEDO ENTRE LA C/ JUAN A. ABRIL SANCHEZ Y LA C/ CUARTA AVENIDA.	FECHA: SEPTIEMBRE 2014 ARCHIVO: 14101 DELINEANTE : R.M.S. ESCALA: VARIAS ESCALA GRAFICA: 0

PLANO : MODELOS

PLANO Nº 13-E